# Barra de Mandrinar Portátil BB 2250

Barra de mandrinar de 57.15 mm (2,25") de diámetro

## El sistema portátil de reparación de orificios de barra perforadora BB2250 de Mactech es potente y versátil

Esta resistente y duradera barra de mandrinar portátil de 57.15 (2 ¼”) agrega versatilidad y ahorra tanto tiempo y dinero reparando excavadoras, movimiento de tierras y equipos

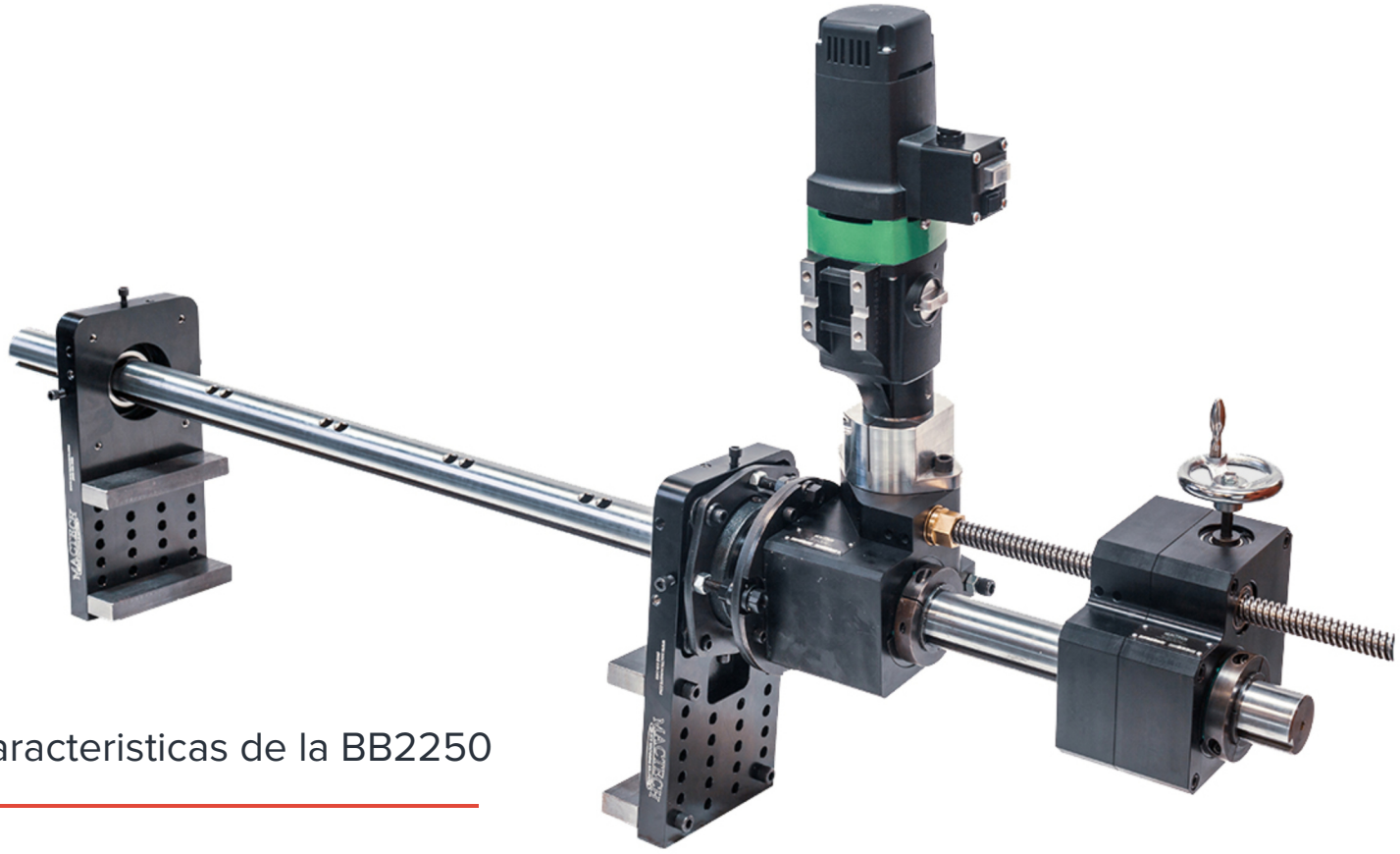

## Caracteristicas de la BB2250

- ¡Rápido y extremadamente fácil de configurar para uso inmediato!
- La transmisión por engranajes de alto torque de la BB 2250 equivale a más potencia de corte.
- Disposición de la caja de alimentación confiable y fuerte.
- Cubre una amplia gama de aplicaciones y tamaños.
- Barras de mandrinar cromadas de precisión
- Bore Weld desde la misma configuración
- Kit de perforación de diámetro pequeño
- Accionamiento hidráulico eléctrico o neumático
- Capacidad de perforación hasta 406.4mm (16”+)
- Capacidad de revestimiento hasta 457.2mm (18”+)

# Barra de Mandrinar Portátil BB 2250

Barra de mandrinar de 57.15 mm (2,25") de diámetro

## Especificaciones
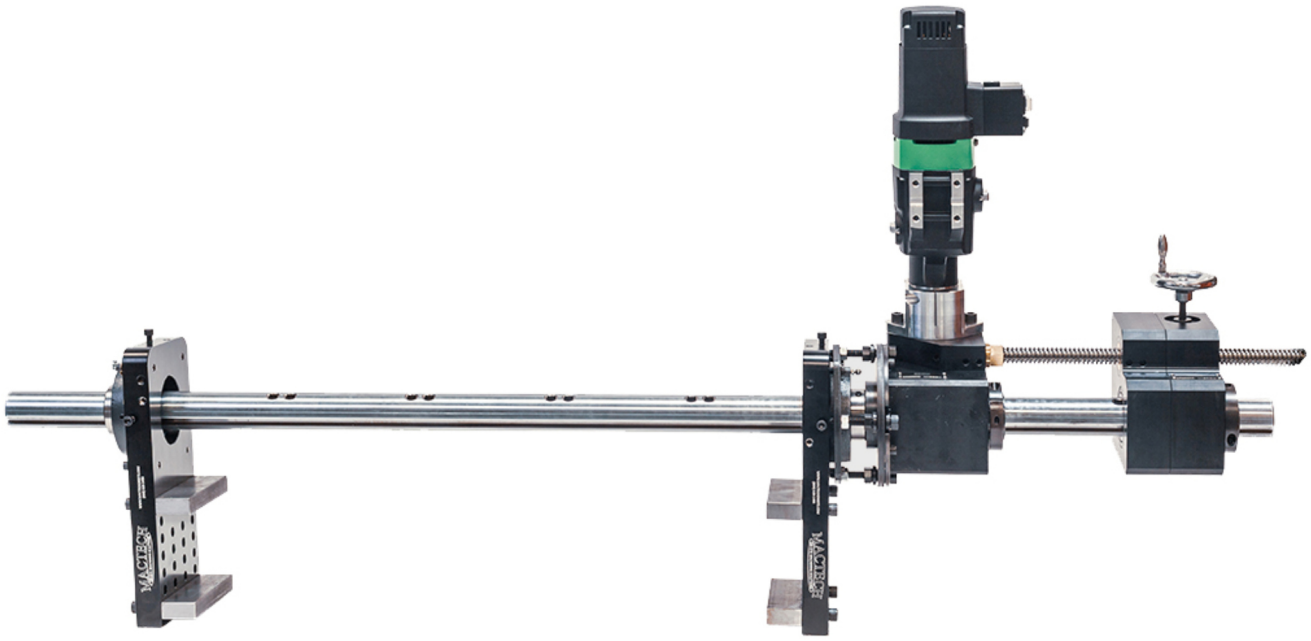
- La barra de perforación Mactech BB2250 es un sistema completo diseñado para mecanizar orificios de 63.5mm a 406.4mm (2.5” to 16”) diámetro interno.
- El sistema BB2250 incluye todos los componentes necesarios para una configuración de mecanizado de ID básica.
- Están disponibles accionamientos neumáticos, hidráulicos o eléctricos.
- Se encuentra disponible un sistema completo para la reparación de orificios en el sitio, que incluye el paquete de barra de perforación y soldador de perforación.
- Las barras de perforación están disponibles en varias longitudes estándar, hasta 3657.6 mm (144”).
- La BB2250 acepta herramientas cuadradas estándar de 12.7mm (0.5”).
- Mactech ofrece una variedad de soportes de cojinetes, conos de alineación y portaherramientas extendidos.
- Póngase en contacto con el departamento de ventas de Mactech para obtener una lista completa de accesorios y opciones.